AS-11 A-11 Series 隱藏鉸鏈 Concealed Hinge

SUS304 RoHS Asmith

AS-110

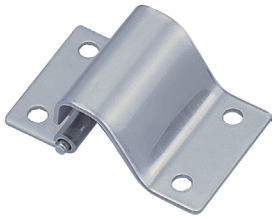

A-111

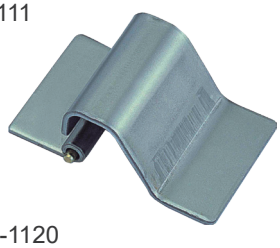

AS-1120



A-1121



A-111
AS-110

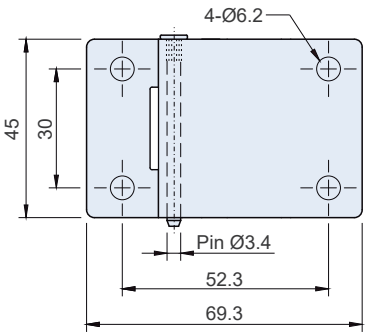

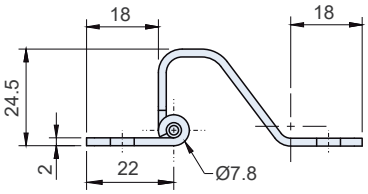

A-1121
AS-1120

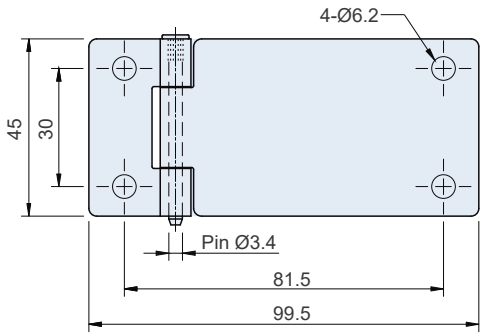

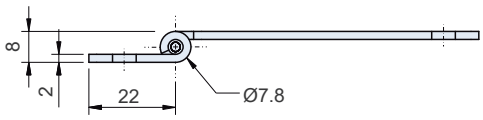

裝配示意圖
Installation

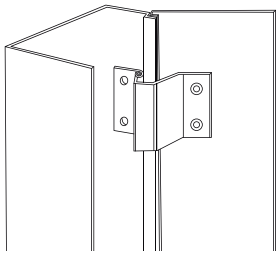

SPECIFICATIONS: Unit:mm

產品編號 Item No.	材質 Material	表面處理 Finish	樣式區分 Type	重量 Weight (g)
A-111	SPCC	材料本質 Natural	無孔焊接型 Weld-on	71
A-1121				80
AS-110	SUS 304	震動亮面 Vibration ground	有孔固定型 Screw-on / Rivet-on	71
AS-1120				80

A-12 隱藏鉸鏈 Concealed Hinge

RoHS

A-12

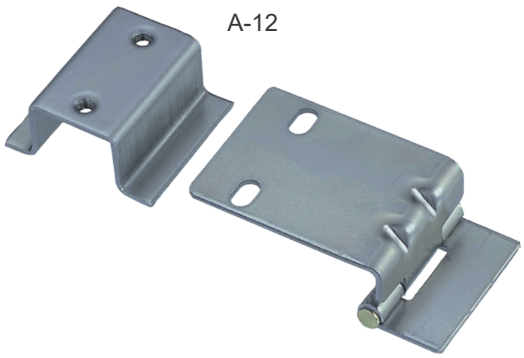

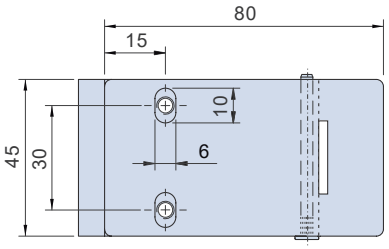

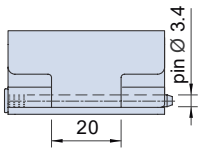

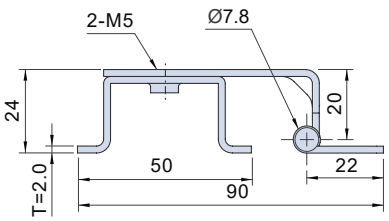

裝配示意圖
Installation

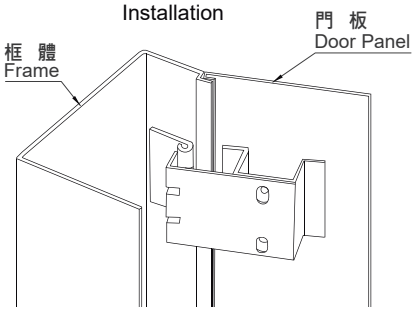

SPECIFICATIONS: Unit:mm

產品編號 Item No.	材質 Material	表面處理 Finish	重量 Weight (g)
A-12	SPCC	材料本質 Natural	133