ES-E Series 棒材把手（外牙） Round-Bar Handle (External Thread)



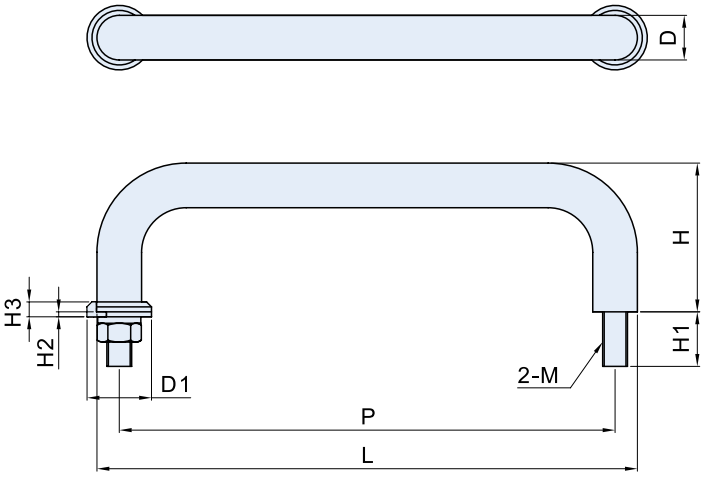

SPECIFICATION : Unit : mm

產品編號 Item No.	材質 Material	表面處理 Finish	尺寸 Dimensions									荷重 Load Capacity (kgf)	重量 Weight(g)
			L	H	H1	H2	H3	P	D	D1	M		
ES-5012288E	SUS304	亮面拋光 High gloss polished	300	50	20	1.5	4.5	288	12	18	M8	85	365
ES-5012238E			250	50	20	1.5	4.5	238	12	18	M8		320
ES-5012188E			200	50	20	1.5	4.5	188	12	18	M8		270
ES-5012150E			162	50	20	1.5	4.5	150	12	18	M8		235
ES-4010120E			130	40	11	1.5	3.5	120	10	15	M6	75	125
ES-4010110E			120	40	11	1.5	3.5	110	10	15	M6		120
ES-3009100E			109	30	11	1	3	100	9	13	M5	65	80

材質與表面處理
- 不銹鋼(SUS304)，亮面拋光。

MATERIAL AND FINISH
- Stainless steel(SUS304), High gloss polished.

ET-44100W 棒材把手 Round-Bar Handle



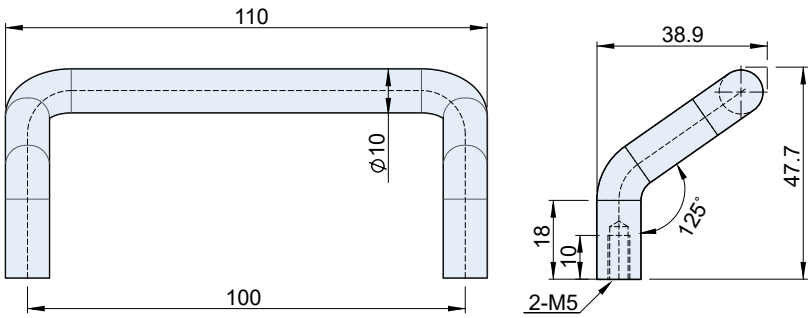

特徵
- 棒材把手：斜背式取手，特殊角度125度。

材質與表面處理
- 鋼材(12L14)，鍍鉻色。

FEATURES
- Round-Bar Handle : Hatchback type handle, particular angle 125 degree.

MATERIAL AND FINISH
- Material: Steel(12L14)-bright chrome plated.

SPECIFICATION : Unit : mm

產品編號 Item No.	材質 Material	表面處理 Finish	重量 Weight(g)
ET-44100W	鐵 Steel	鉻色 Bright chrome plated	120